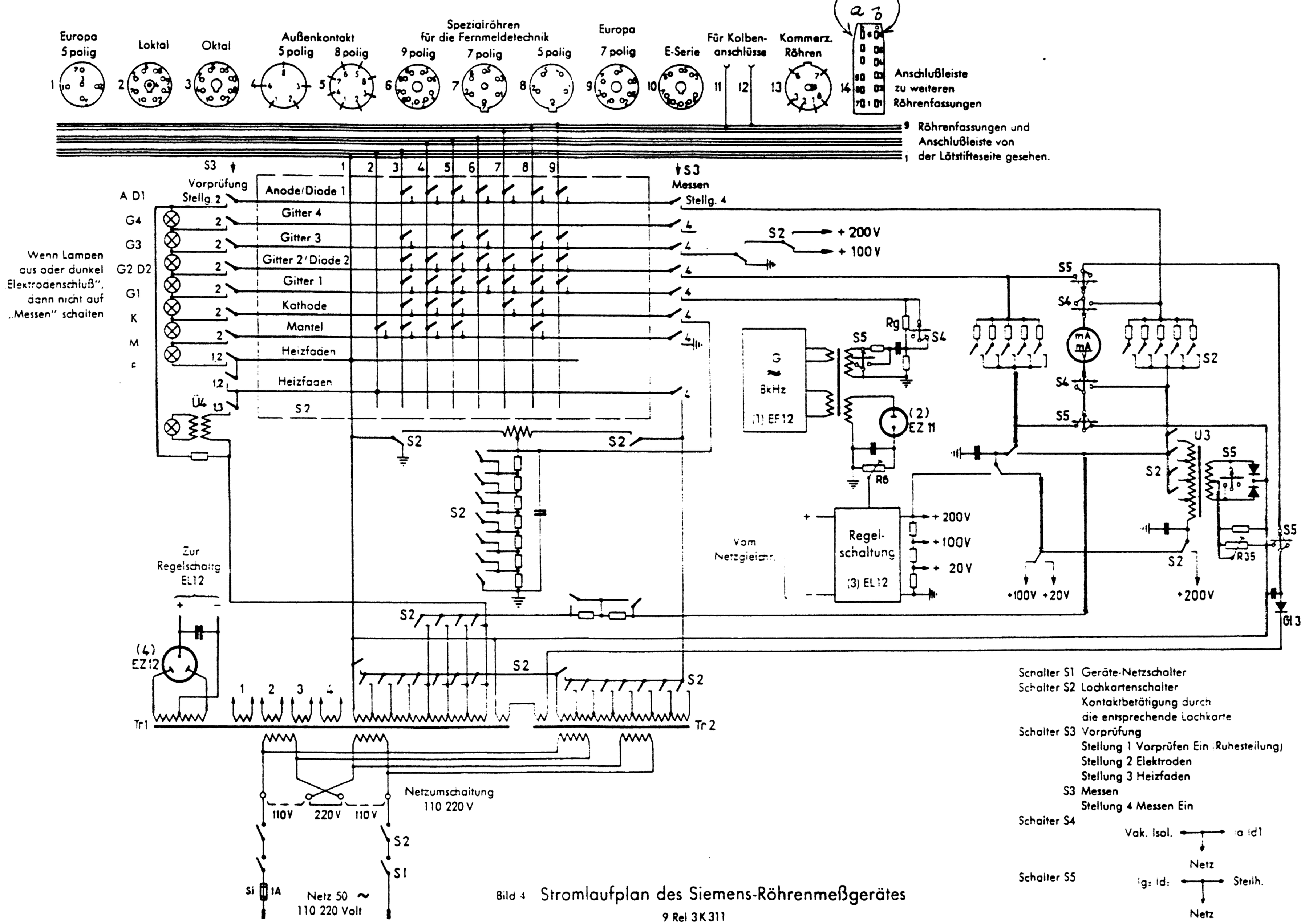

Bild 4 Stromlaufplan des Siemens-Röhrenmeßgerätes

9 Rel 3K 311