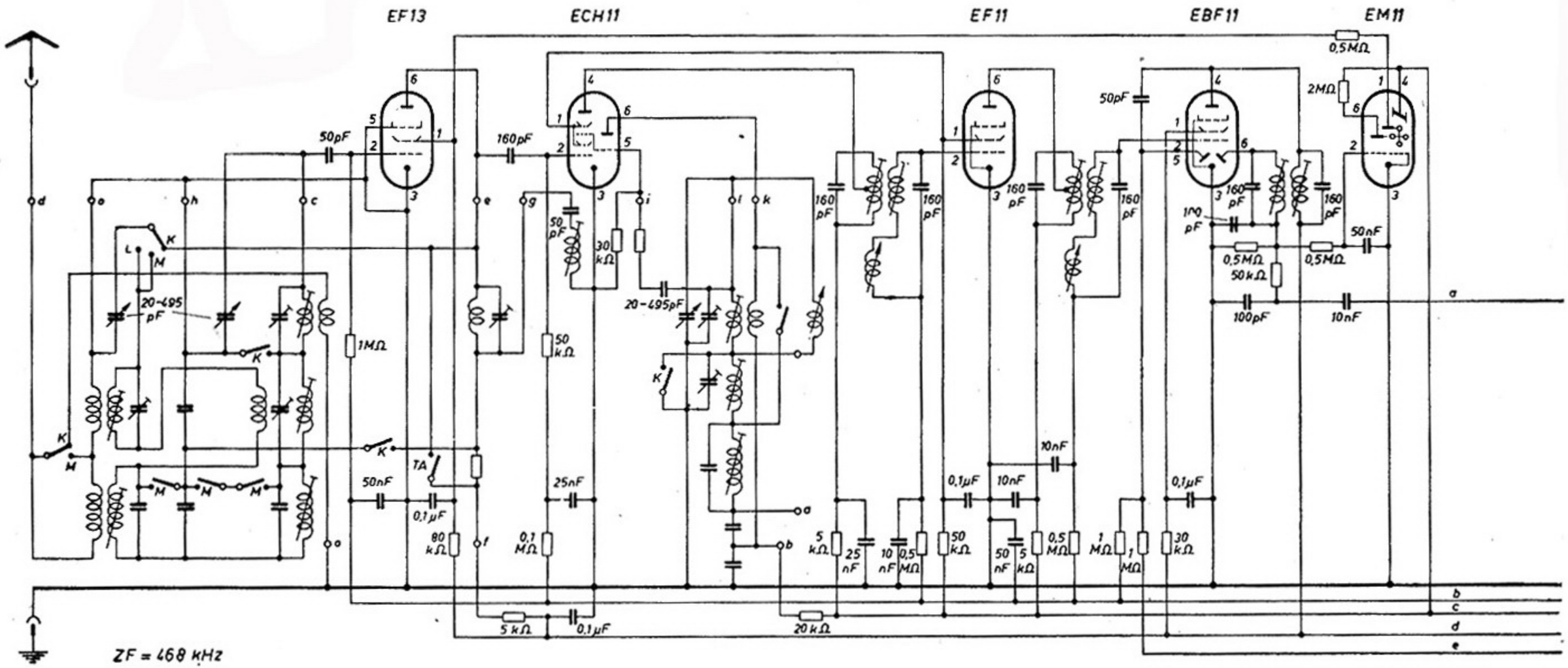

Sockelschaltung

EAK 912-50 W GFGF Archiv

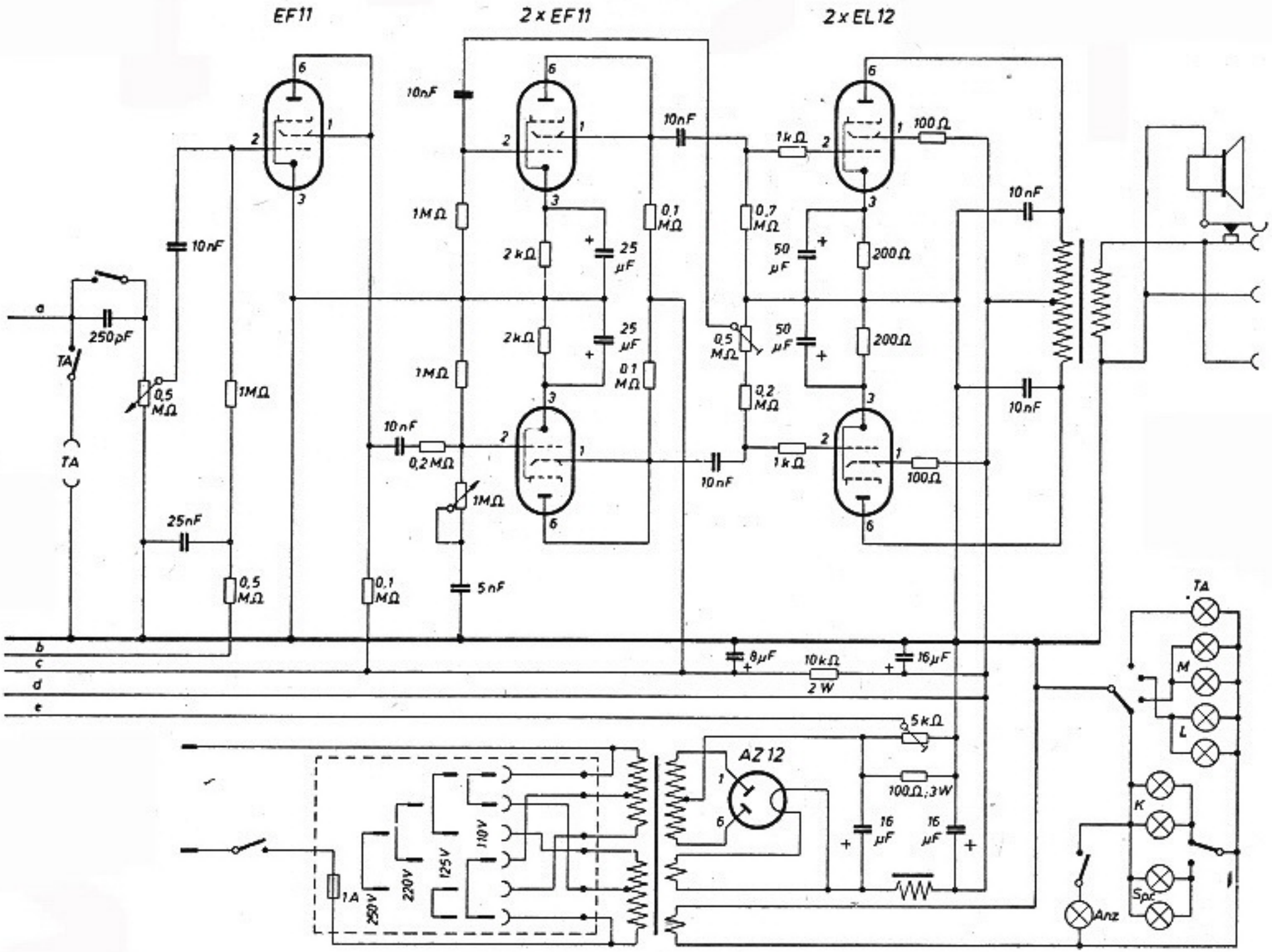

EAK 912-50 W GFGF Archiv