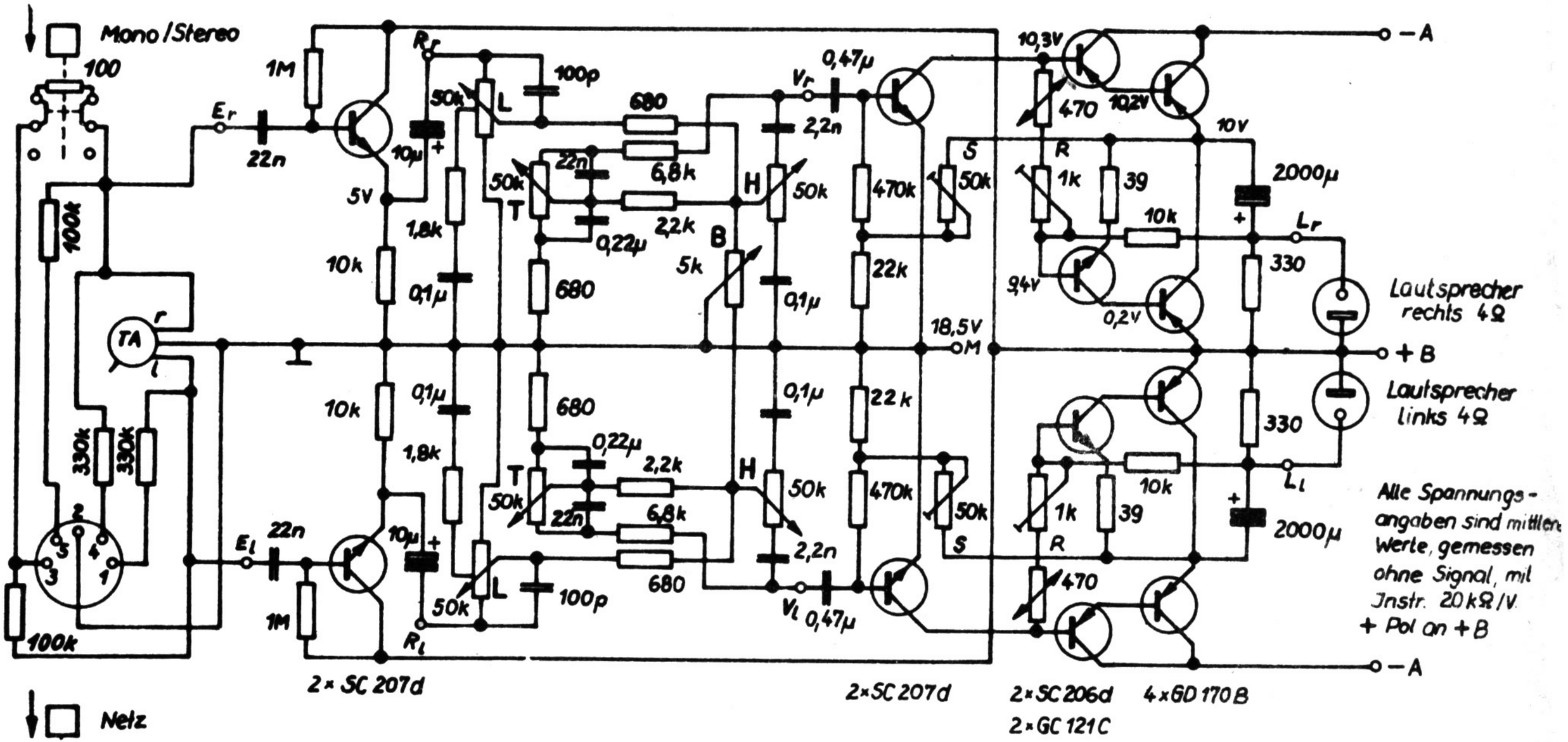

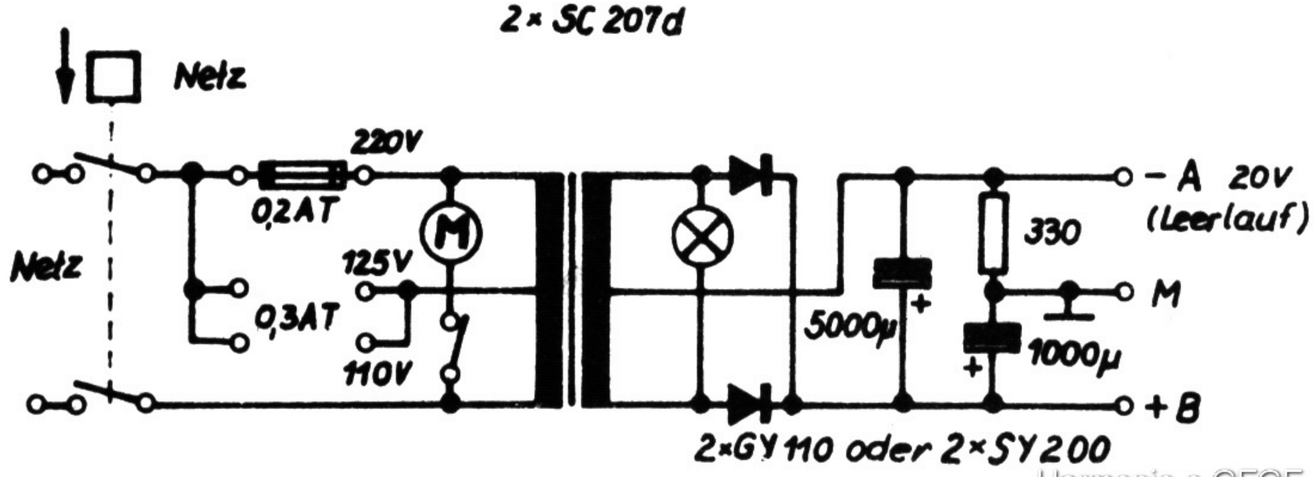

Regler R auf Ruhestrom 60mA im jeweiligen Zweig A einstellen
Regler S auf symmetrischen Begrenzungseinsatz

Harmonie e GFGF Archiv