**11**

Alle Spannungsangaben sind mittlere Werte, gemessen ohne Signal, mit Instr. 20 kΩ/V. Bei negativen Werten + Pol an Masse (Verstärkerchassis)

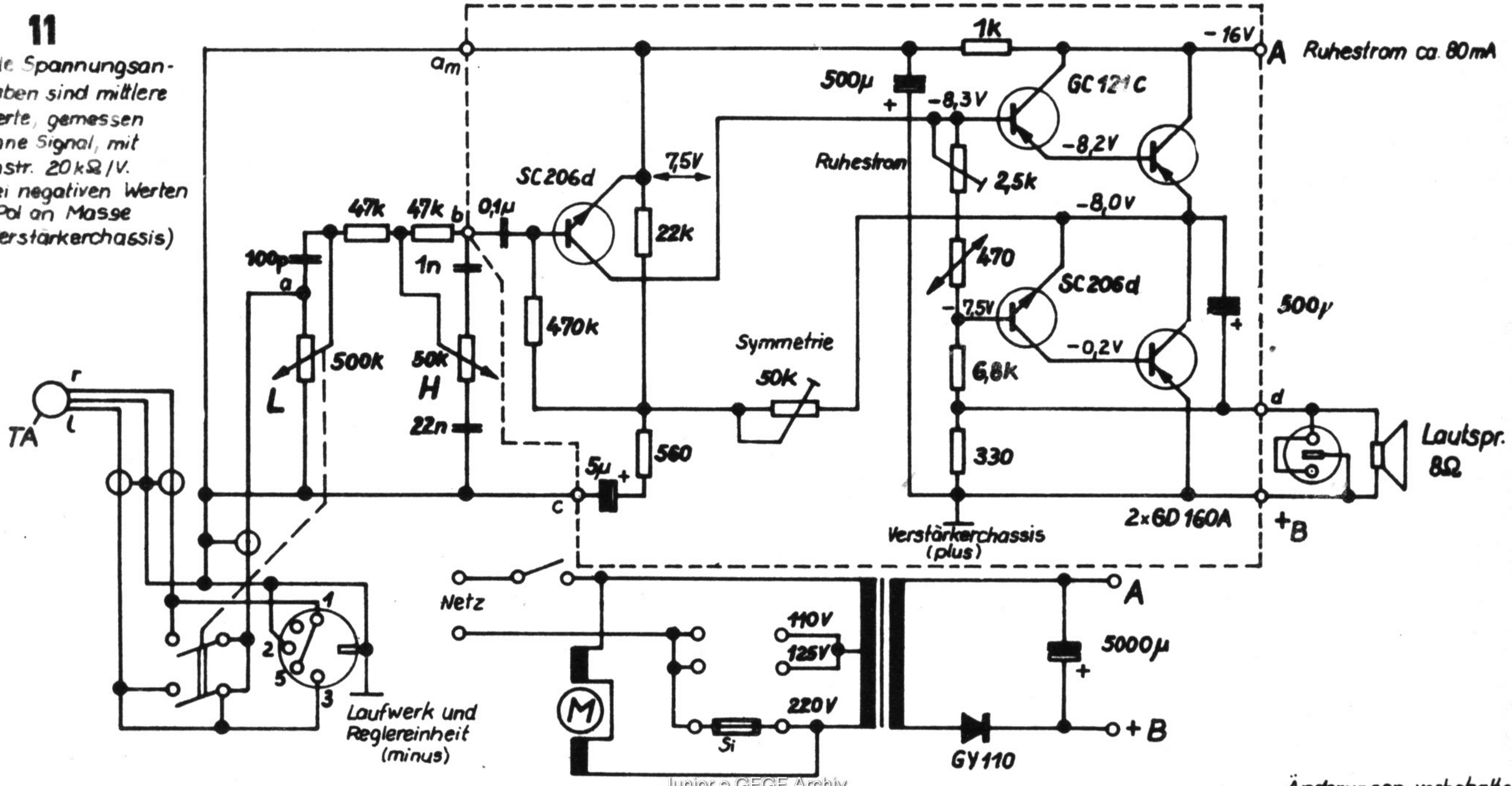


Junior e GFGF Archiv

Änderungen vorbehalten