Reisesuper „Sylva"

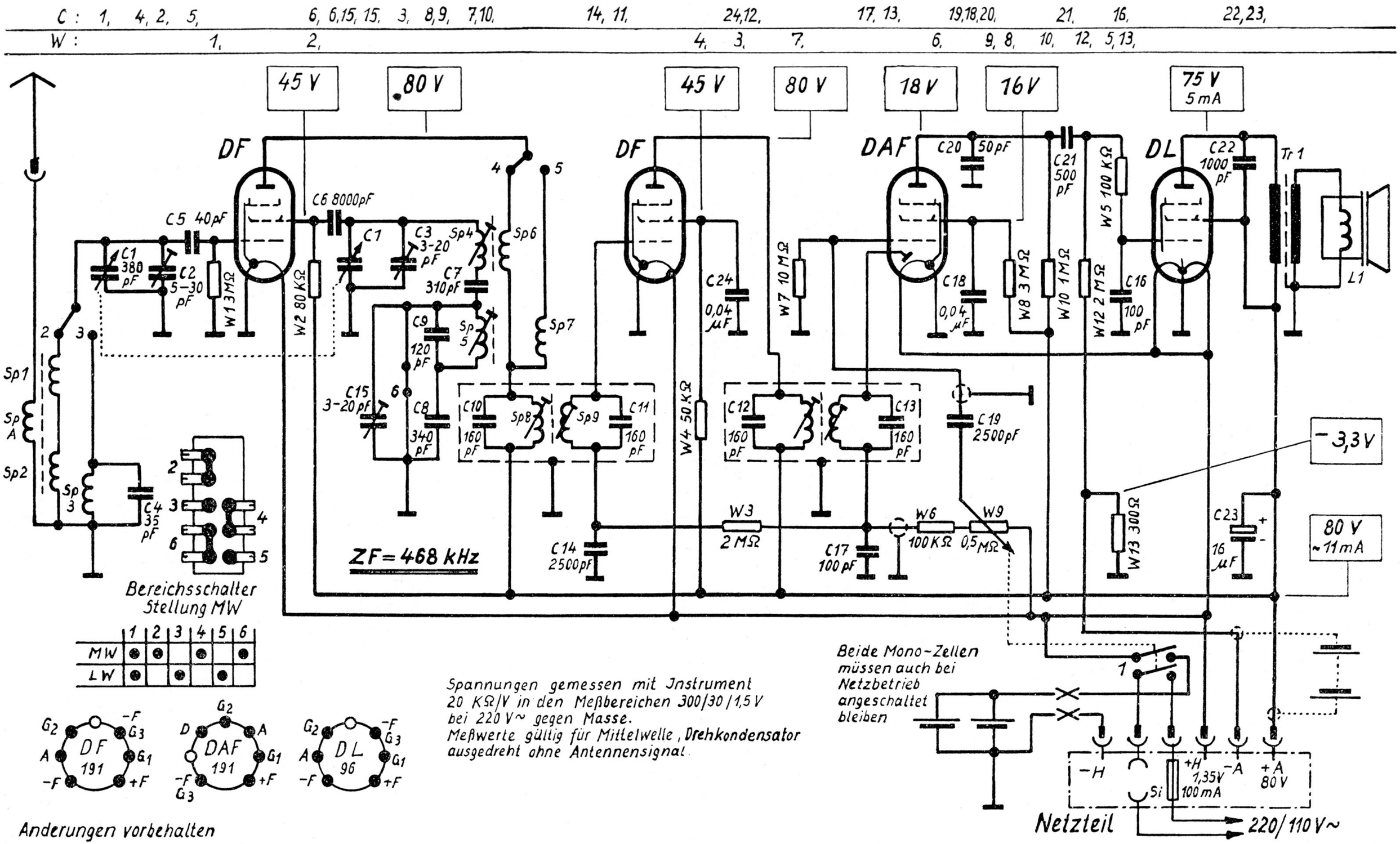

Änderungen vorbehalten

Dieses Schaltbild gilt ab Gerät Nr. 5000.

Bitte beachten!

C 7 nicht 310 pF, sondern 340 pF,
C 8 nicht 340 pF, sondern 310 pF.

VEB Funkwerk Halle

GFGF Archiv