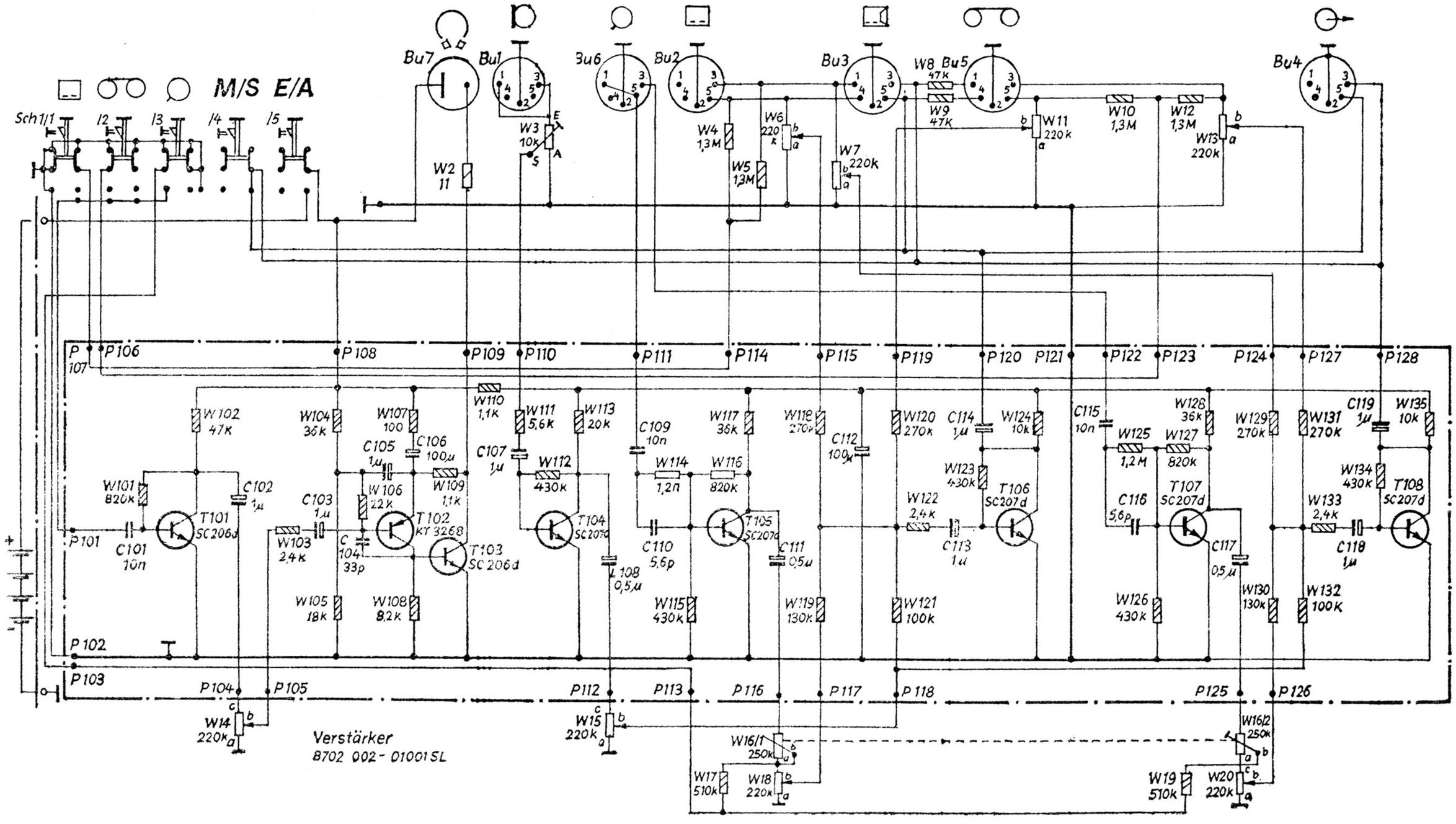

Regie 2000 GFGF Archiv