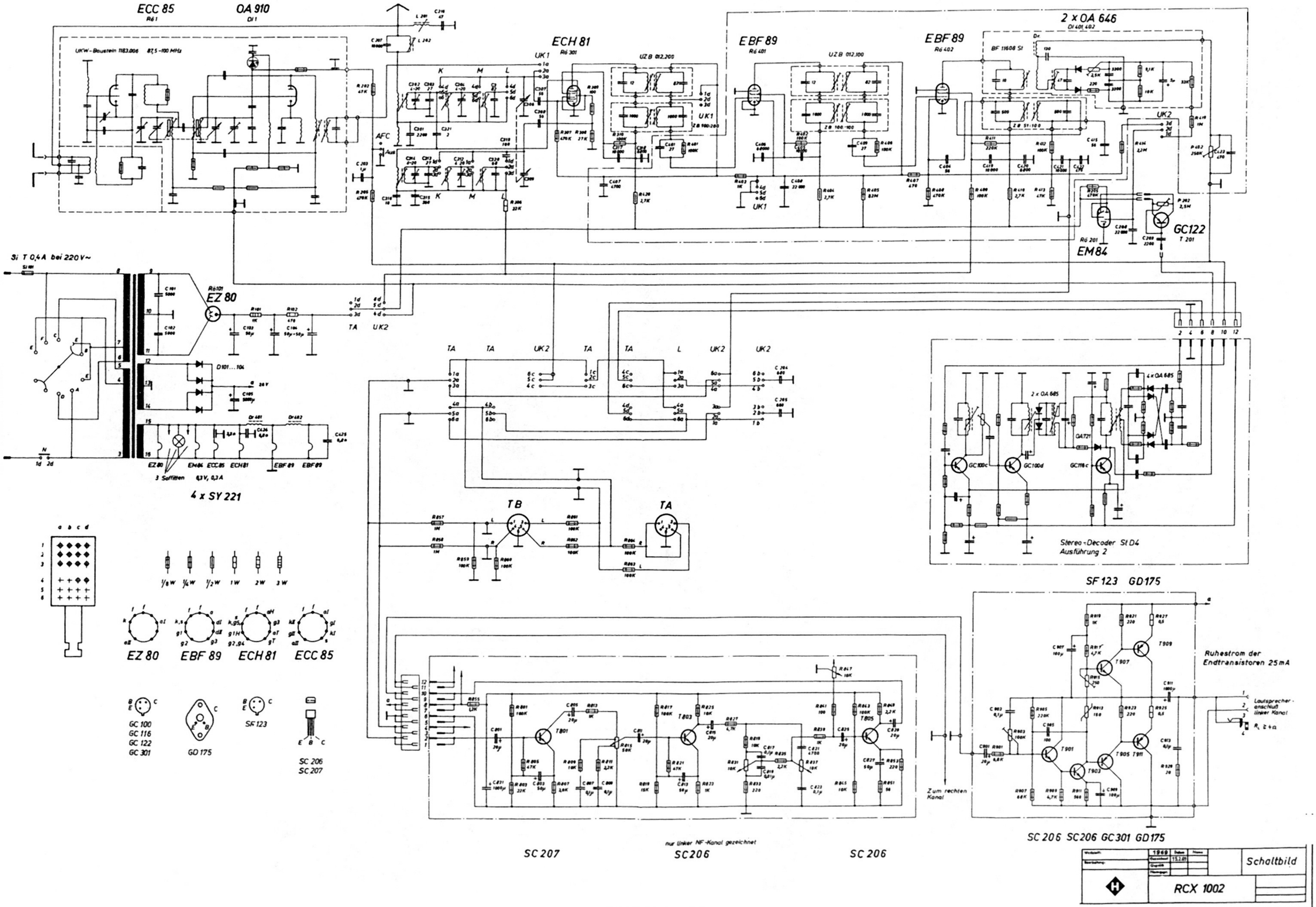
ECC 85
OA 910
ECH 81
EBF 89
EBF 89
2 x OA 646
EM84
GC122
EZ 80
4 x SY 221
Si T 0,4A bei 220V~
TB
TA
Stereo-Decoder St D4
Ausführung 2
SF 123 GD175
EZ 80
EBF 89
ECH 81
ECC 85
GC 100
GC 116
GC 122
GC 301
GD 175
SF 123
SC 206
SC 207
Ruhestrom der
Endtransistoren 25mA
Lautsprecher-
anschluß
linker Kanal
Zum rechten
Kanal
SC 206 SC206 GC301 GD175
SC 207
nur linker NF-Kanal gezeichnet
SC206
SC 206
Schaltbild
RCX 1002

GFGF Archiv