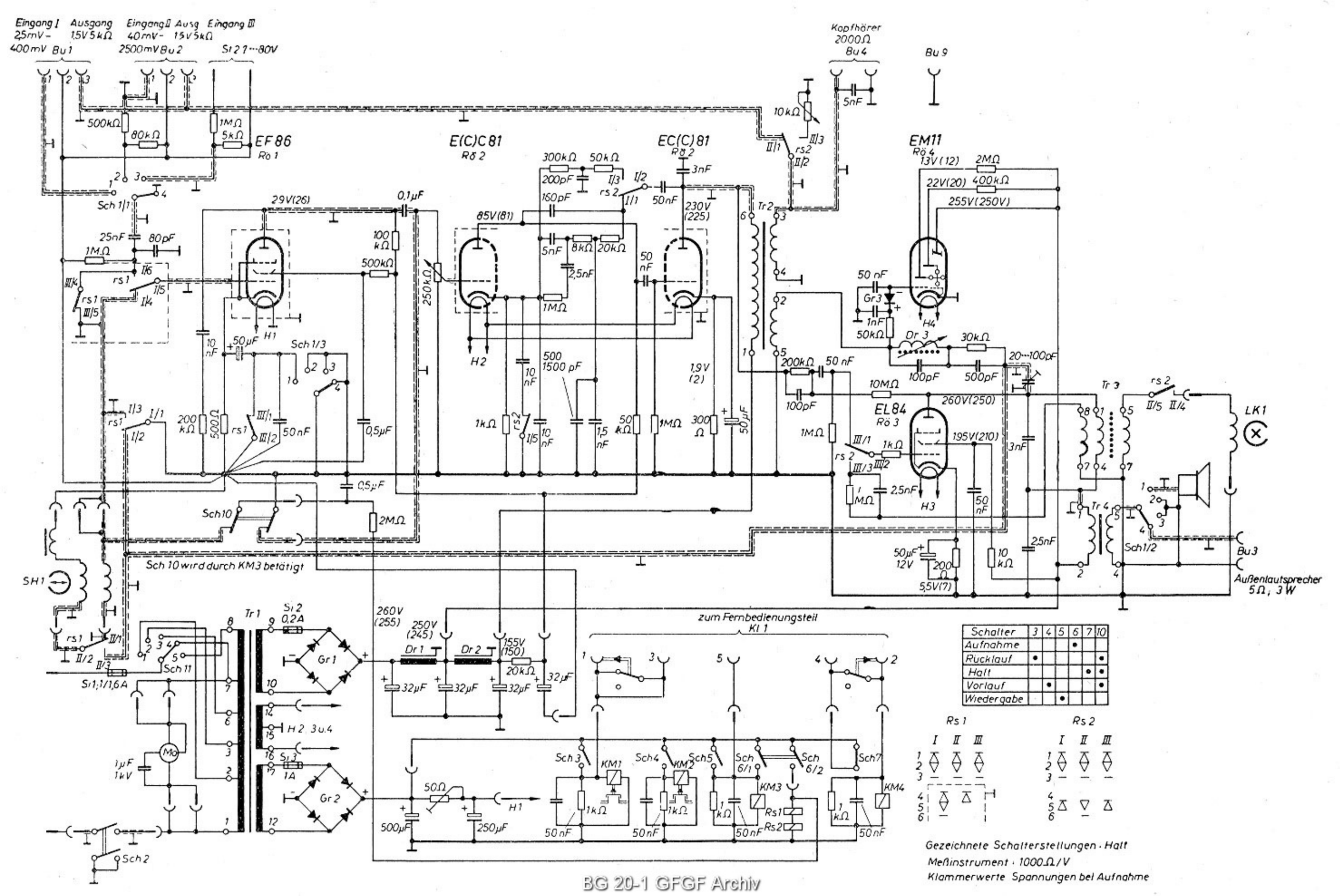

Schalter	3	4	5	6	7	10
Aufnahme				•		
Rücklauf	•					•
Halt					•	•
Vorlauf		•				•
Wiedergabe			•			

BG 20-1 GFGF Archiv