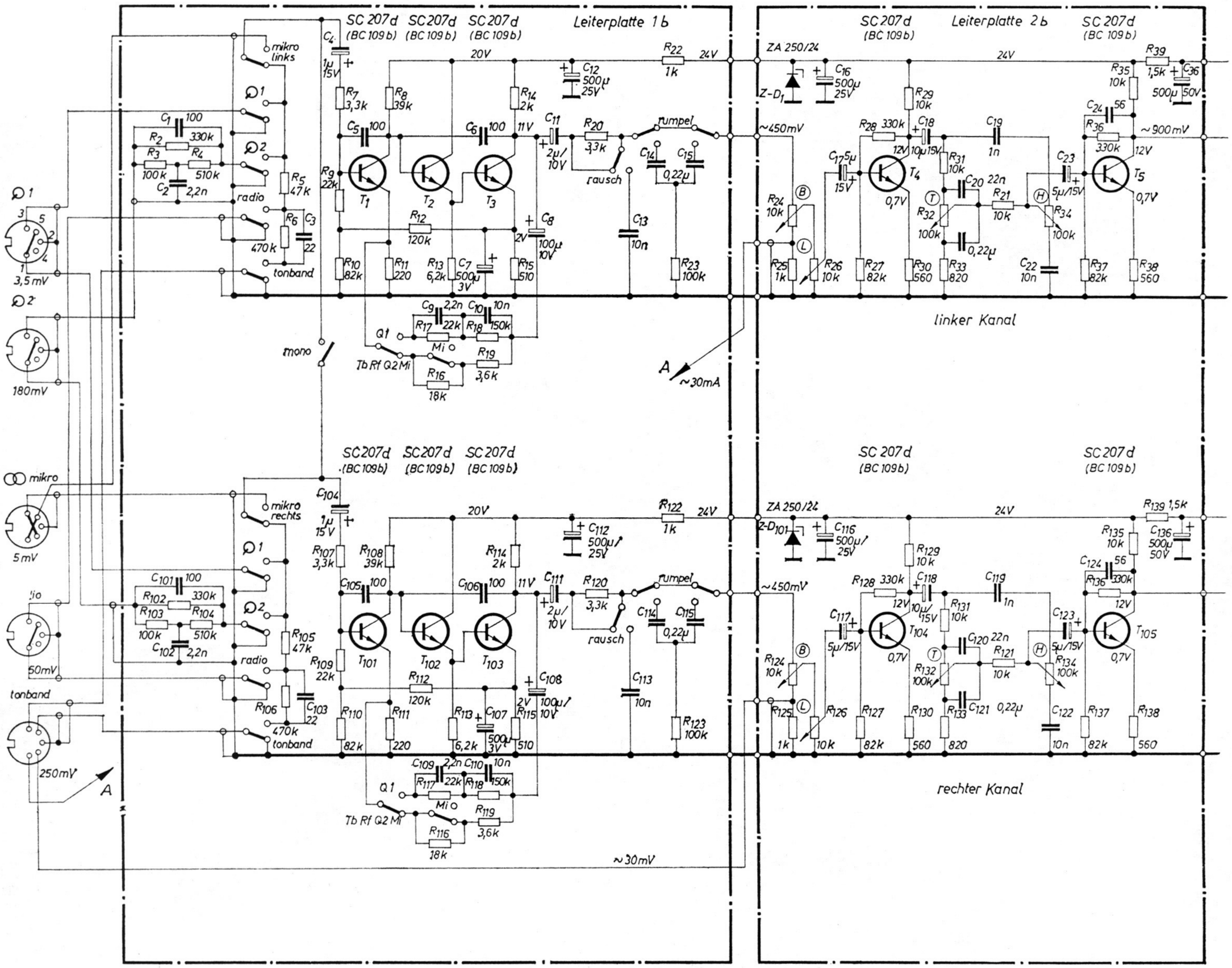

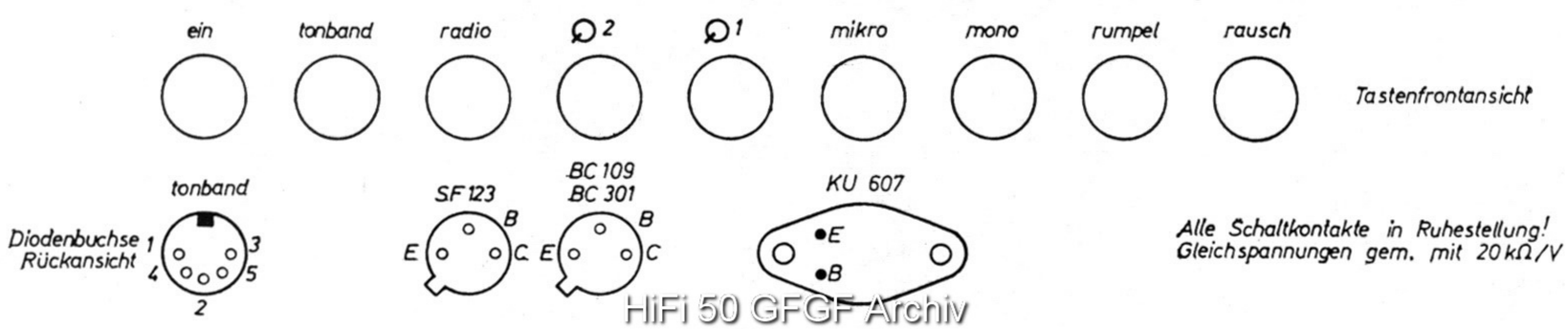

Alle Schaltkontakte in Ruhestellung!
Gleichspannungen gem. mit 20 kΩ/V

HiFi 50 GFGF Archiv

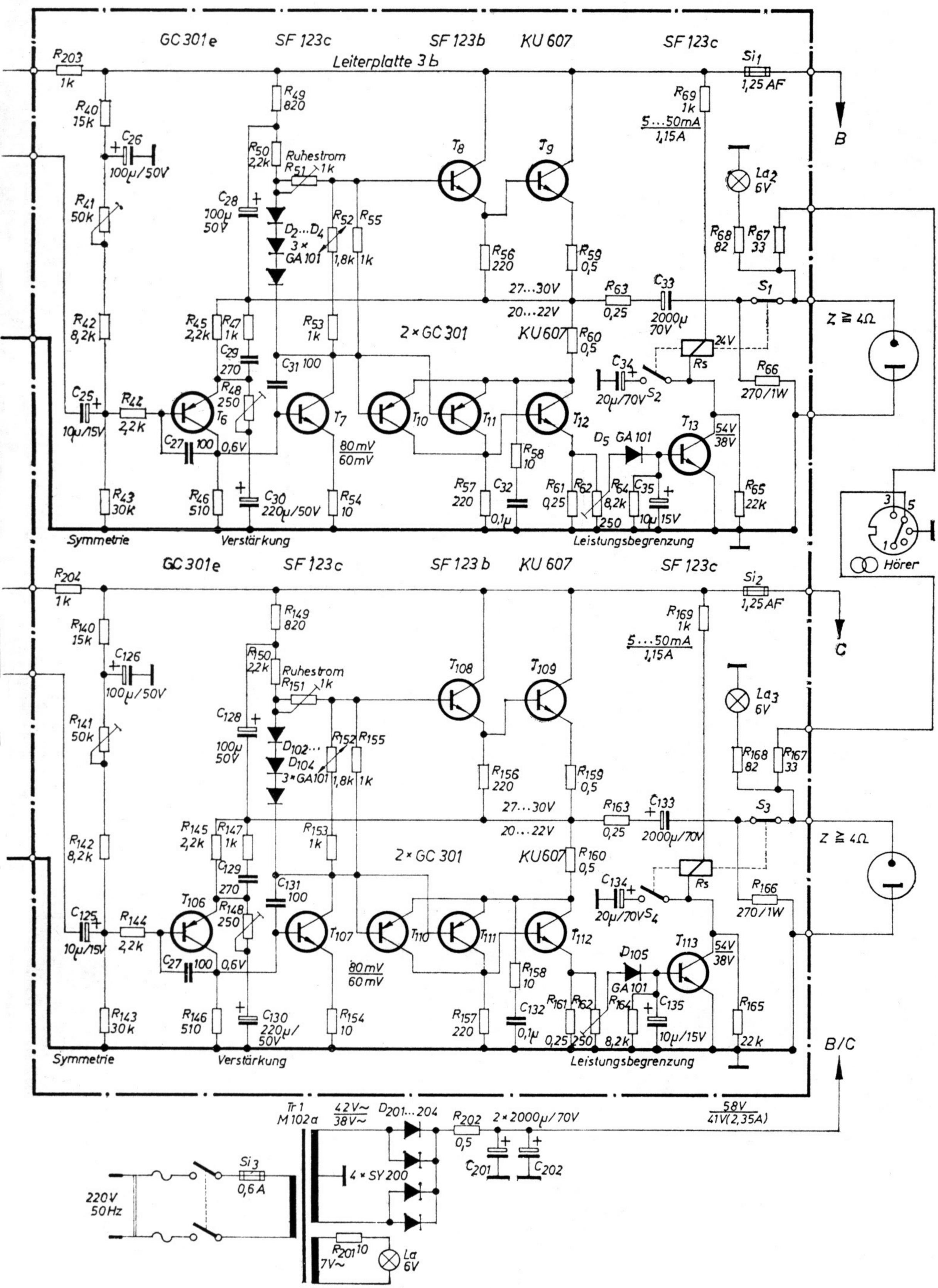

HiFi 50 GFGF Archiv