R	1101 1102 1104 1105 1106 1107 1103 1108 1111 1112 1113 1116 1117 1118 1129 1132 1119 1115 1131 1133 1137 1114 1134 1138 1136 1137
C	1111 1116 1104 1113 1115 1102 1103 1112 1114 1121 1122 1123 1124 1125 1126 1109 1110 1105 1106 1107 1108 1127 1128 1132 1135 1136 1133 1124 1141 1142 1134 1143 1137 1138
ZL	1101 1104 1102 1103 1105

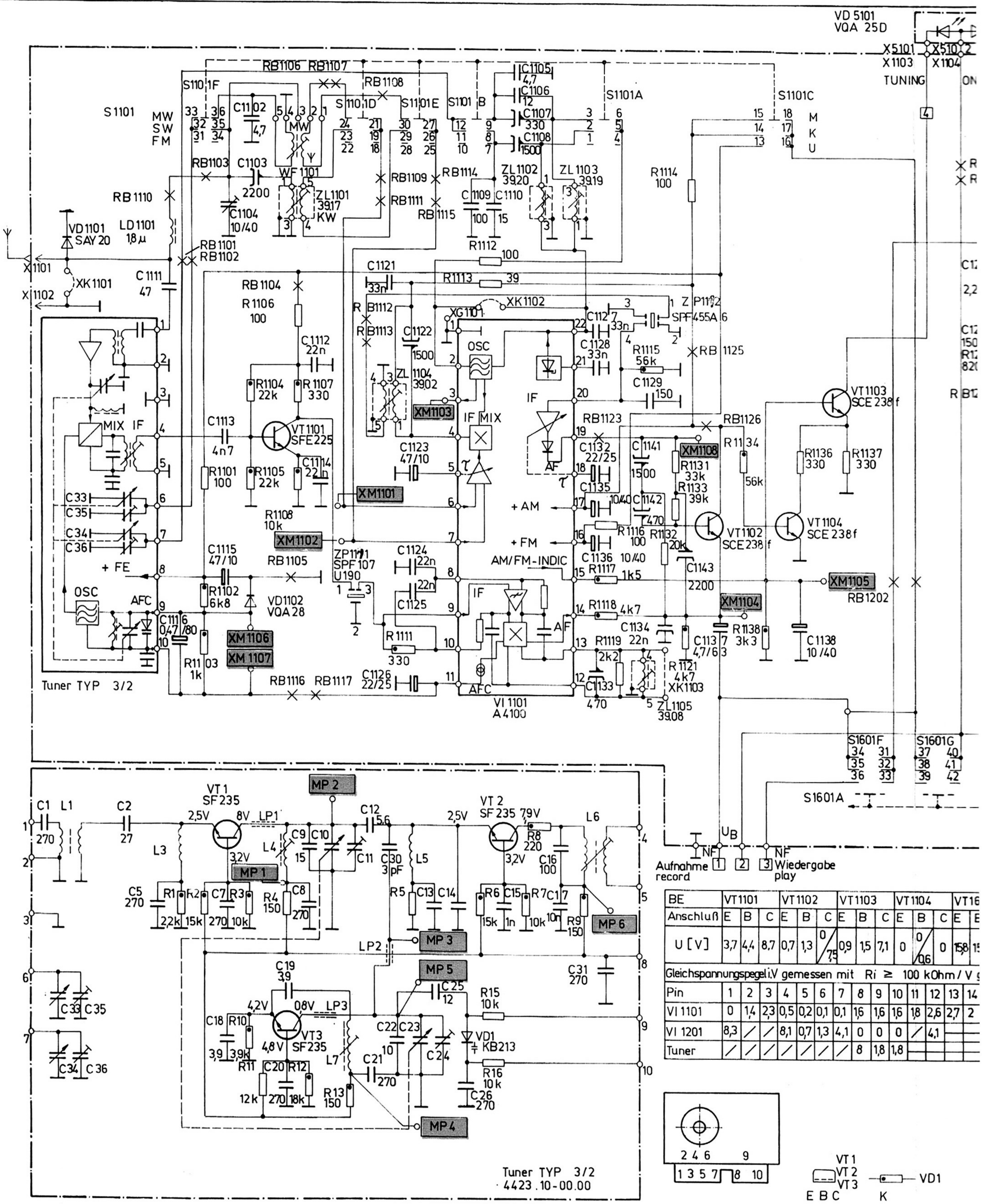

BE	VT1101			VT1102			VT1103			VT1104			VT16	
Anschluß	E	B	C	E	B	C	E	B	C	E	B	C	E	E
U [V]	3,7	4,4	8,7	0,7	1,3	0/7,5	0,9	1,5	7,1	0	0/0,6	0	15,8	15

Gleichspannungspegel i.V gemessen mit Ri ≥ 100 kOhm / V

Pin	1	2	3	4	5	6	7	8	9	10	11	12	13	14
VI 1101	0	1,4	2,3	0,5	0,2	0,1	0,1	1,6	1,6	1,6	1,8	2,6	2,7	2
VI 1201	8,3	/	/	8,1	0,7	1,3	4,1	0	0	0	/	4,1		
Tuner	/	/	/	/	/	/	/	8	1,8	1,8				

GFGF Archiv

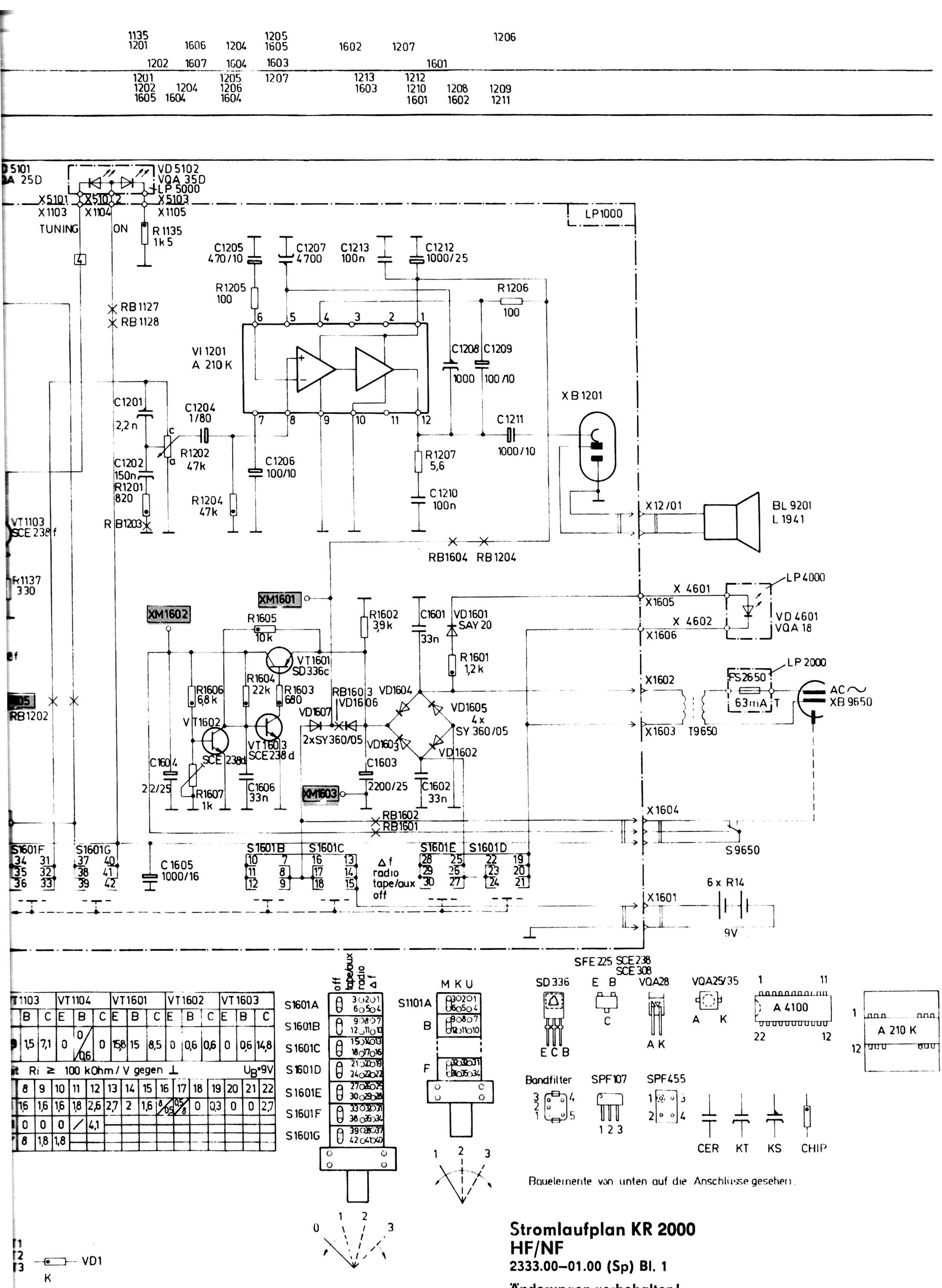

VT1103			VT1104			VT1601			VT1602			VT1603		
	B	C	E	B	C	E	B	C	E	B	C	E	B	C
	1,5	7,1	0	0/0,6	0	15,8	15	8,5	0	0,6	0,6	0	0,6	14,8

Ri ≥ 100 kOhm / V gegen ⊥ U_B=9V

8	9	10	11	12	13	14	15	16	17	18	19	20	21	22
1,6	1,6	1,6	1,8	2,6	2,7	2	1,6	8/0,5	0,5/8	0	0,3	0	0	2,7
0	0	0	/	4,1										
8	1,8	1,8												

Bauelemente von unten auf die Anschlüsse gesehen.

Stromlaufplan KR 2000 HF/NF

2333.00–01.00 (Sp) Bl. 1

Änderungen vorbehalten!

GFGF Archiv

R				1505 1501 1524 1525	1503		1504 1522 1534	1505 1507	1526 1521 1515	1506 1509 1508 1514	1510 1527	1512 1511 1513	1513 1535	1533 1536 1516 1528	1530 1531 1519	1532 1529	1208	1210 1209 1211	1212 1215	1213 1214
C		1501		1502 1504	1536 1503	1508 1505 1535	1510 1506 1525	1509 1507 1511	1524 1528	1512 1523 1516 1527	1513 1522 1533	1515 1514 1531 1534	1517 1532 1535	1521 1530	1536 1215 1529		1216	1217	
ZL						1502			1501					1503					

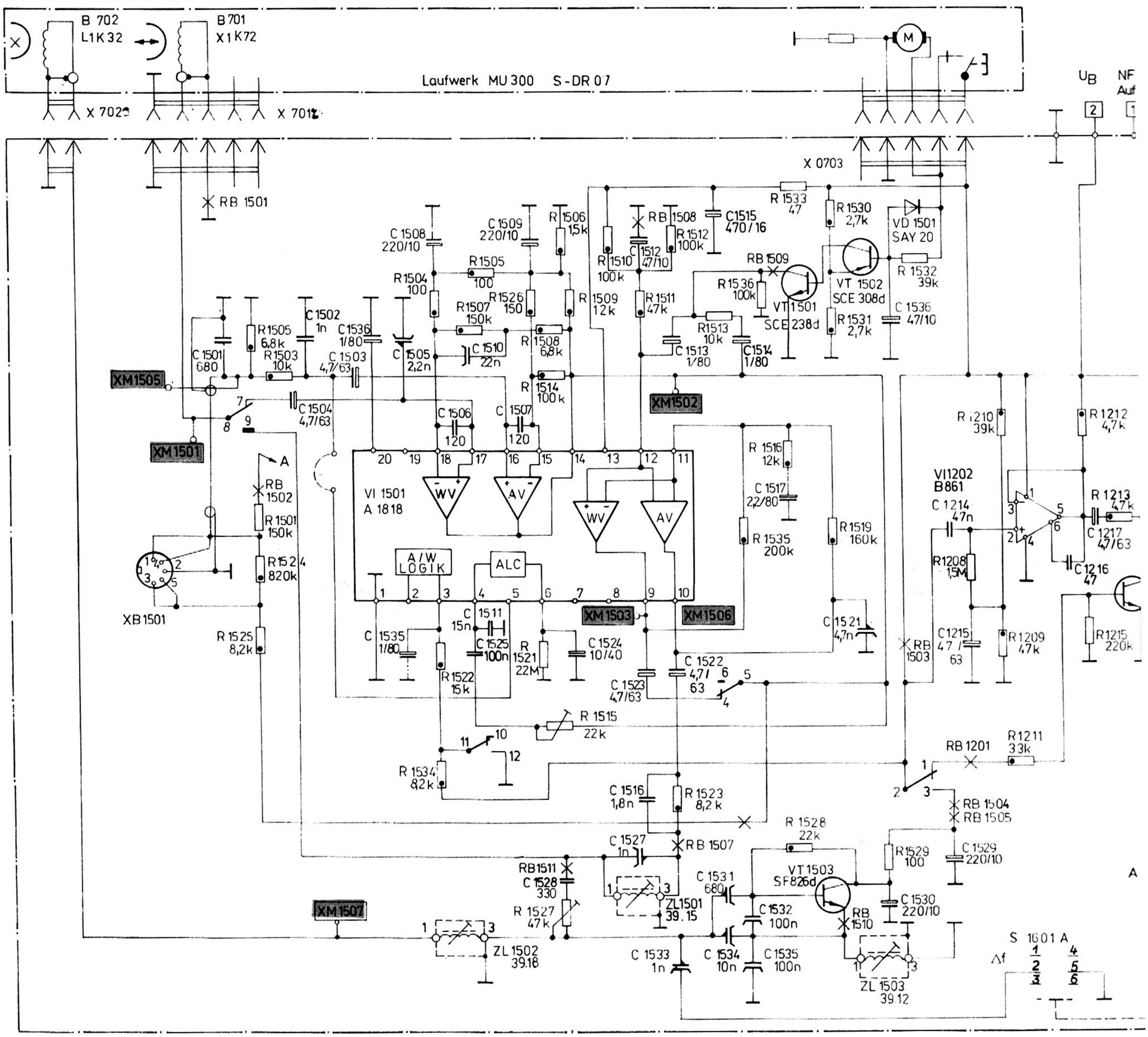

Pin	1	2	3	4	5	6	7	8	9	10	11	12	13	14	15	16	17	18	19	20		VT 1501	VT 1502	VT 1503	VT 1201
VI 1501	0	0,05 A / 0,01 W	0,03 A / 9 W	1,15	0	1,7			4,2	4,2	4,3	4,3	8,75	3,25	0,5	1,12	1,1	0,5		2,7	E	0	8,5	0,3	0
VI 1201	8,35			8,1	0,77	1,29	4,1	0	0	0		4,1									B	-0,3	4,25	0,85	0,65
VI 1202	8,95	3,75	4,35	0	4,3	1,27															C	0,03	-0,3	4,9	0
Gleichspannung in V mit $R_i \geq 100$ kOhm/V gegen ⊥																	U_B=9V					Wiederg.	Wiederg.	Aufn.	Wiederg.

S1601A
S1601B
S1601C
S1601D
S1601E
S1601F
S1601G

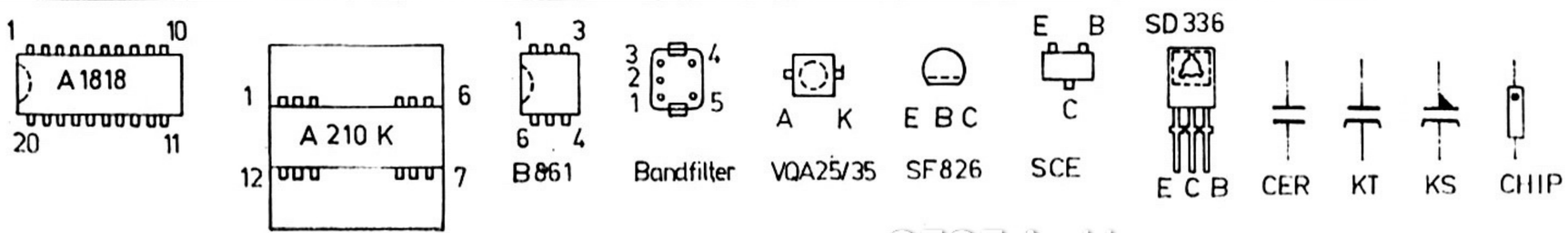

GFGF Archiv

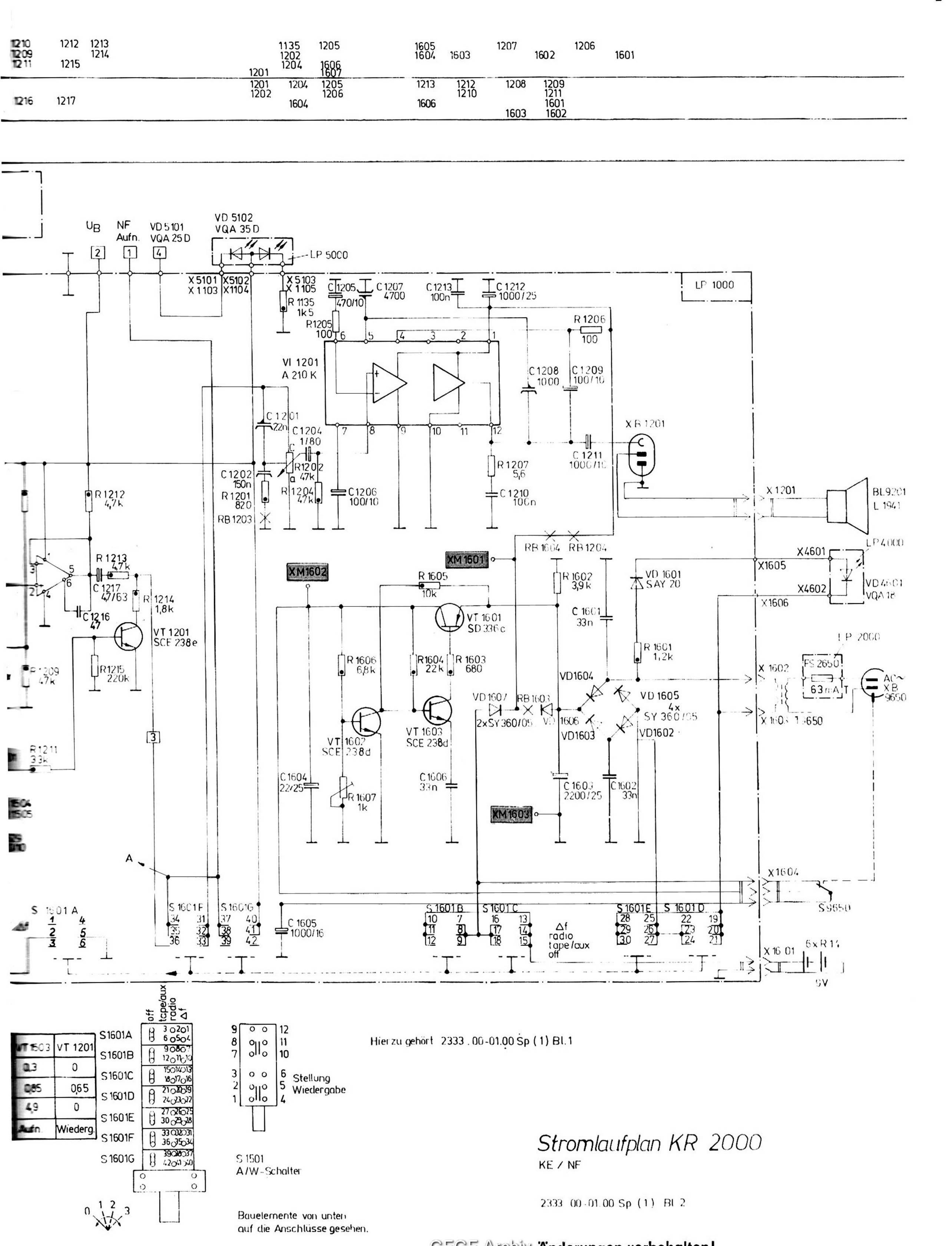

VT 1503	VT 1201
0,3	0
0,85	0,65
4,9	0
Aufn.	Wiederg.

S 1501
A/W-Schalter

Bauelemente von unten auf die Anschlüsse gesehen.

Hier zu gehört 2333 . 00-01.00 Sp (1) Bl.1

Stromlaufplan KR 2000

KE / NF

2333 00-01.00 Sp (1) Bl 2

GFGF Archiv **Änderungen vorbehalten!**